UNICO

(PT) Aplicação em parede de reboco | (EN) Mortar wall application
(FR) Application en mur d'enduit | (ES) Aplicación en pared de enlucido

openspace® sliding doors by GOSIMAT

A

1x A1, A2, A3

1x A4

4x A5

B - SACO INF

1x B1		Ref.7017
2x B2		4x40
2x B3		M6x30

C - SACO SUP 0001

2x C1		Ref. 3003
2x C2		Ref.5001
10x C3		4x40
1x C4		Ref. 4012
2x C5		Ref: 12002

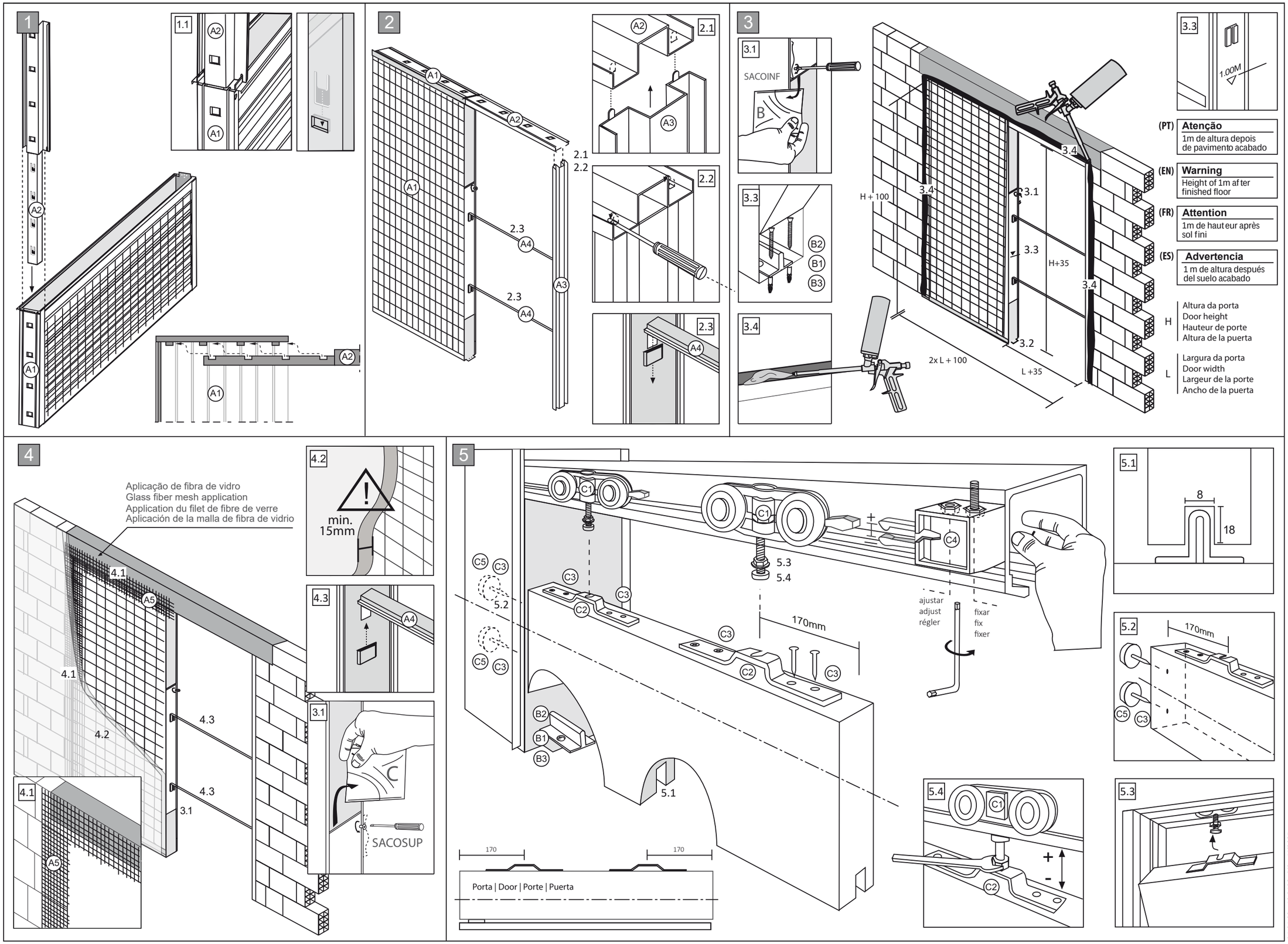

A1.01.02 - 10.0102 - V8 - 11/2025

UNICO

(PT) Aplicação em parede de gesso cartonado | (EN) Plasterboard wall application
(FR) Application en murs de plaques de plâtre | (ES) Aplicación en pared de cartón-yeso

openspace® sliding doors by GOSIMAT

A

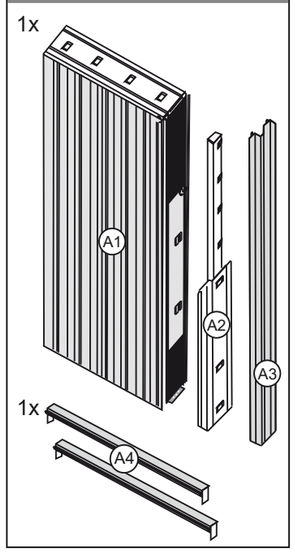

B - SACO INF

1x B1	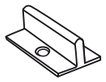	Ref.7017
4x B2		4X40
4X B3		M6x30
32X B4		3.5x19

C - SACO SUP 0001

2x C1	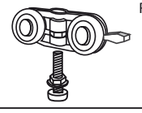	Ref. 3003
2x C2	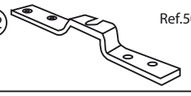	Ref.5001
10x C3		4x40
1x C4	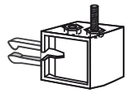	Ref: 4012
2x C5		Ref: 12002

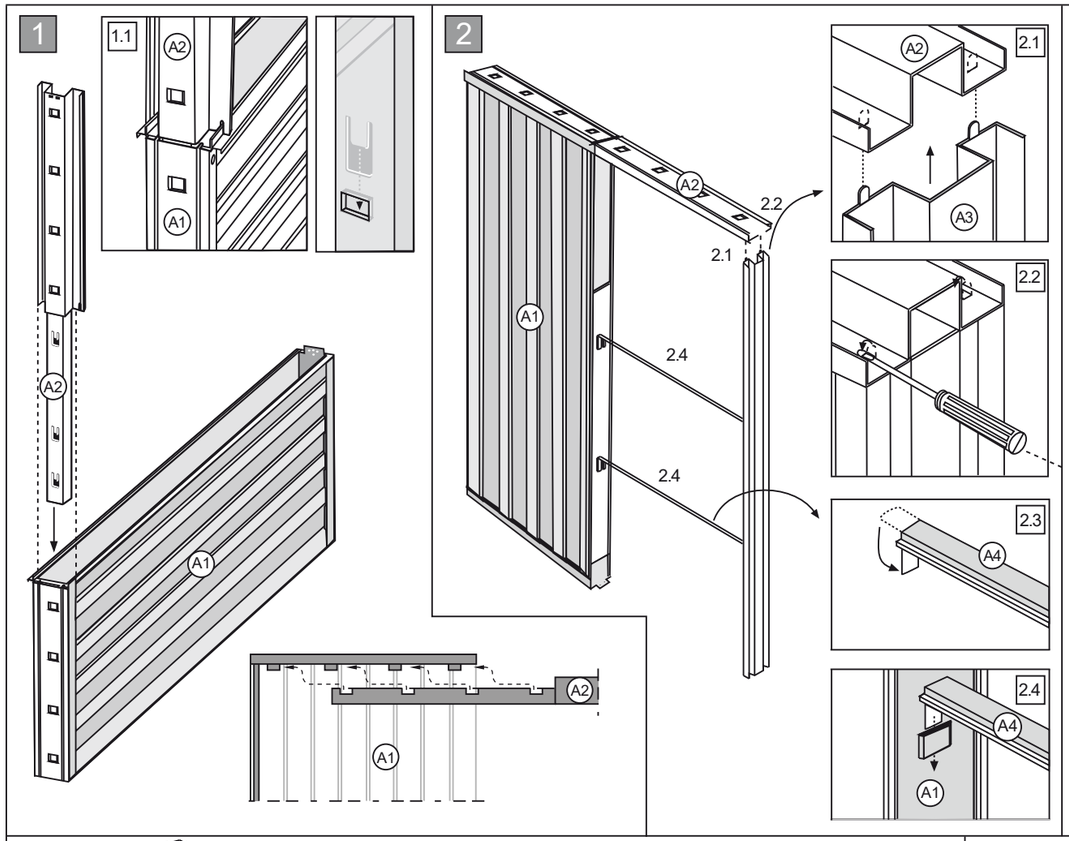

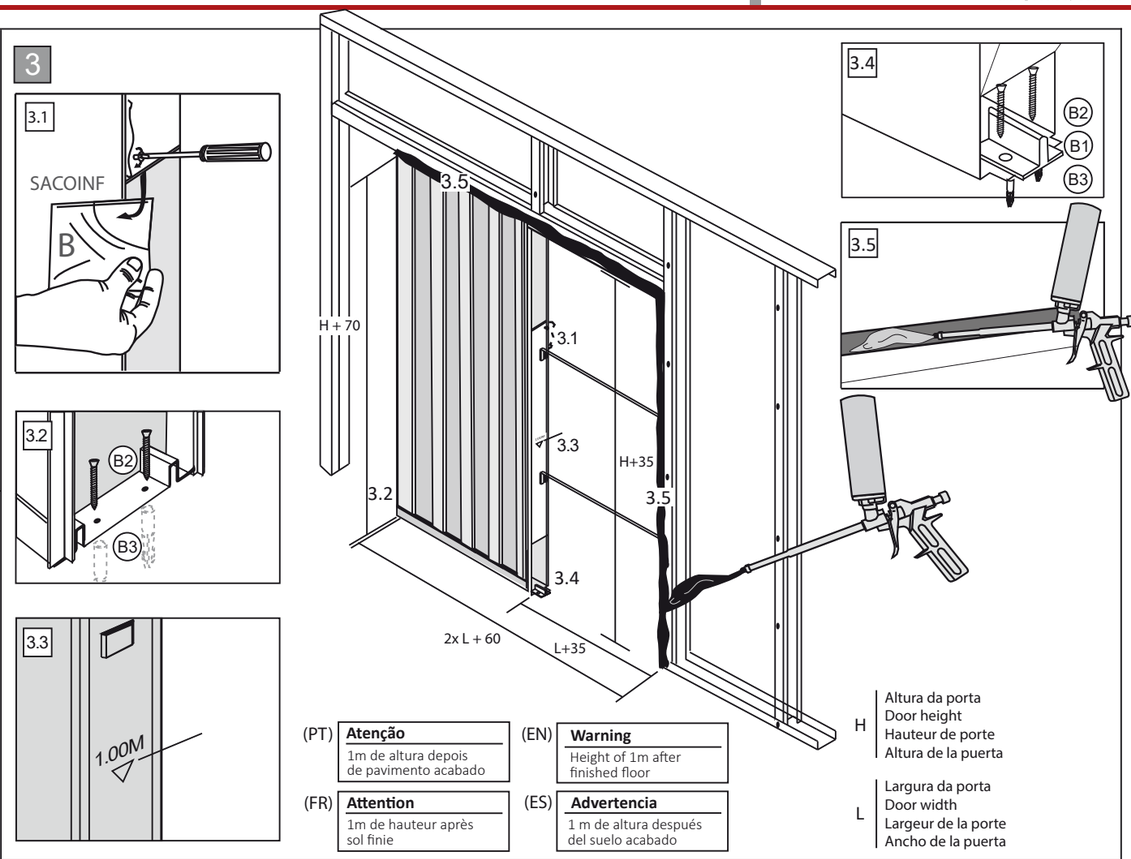

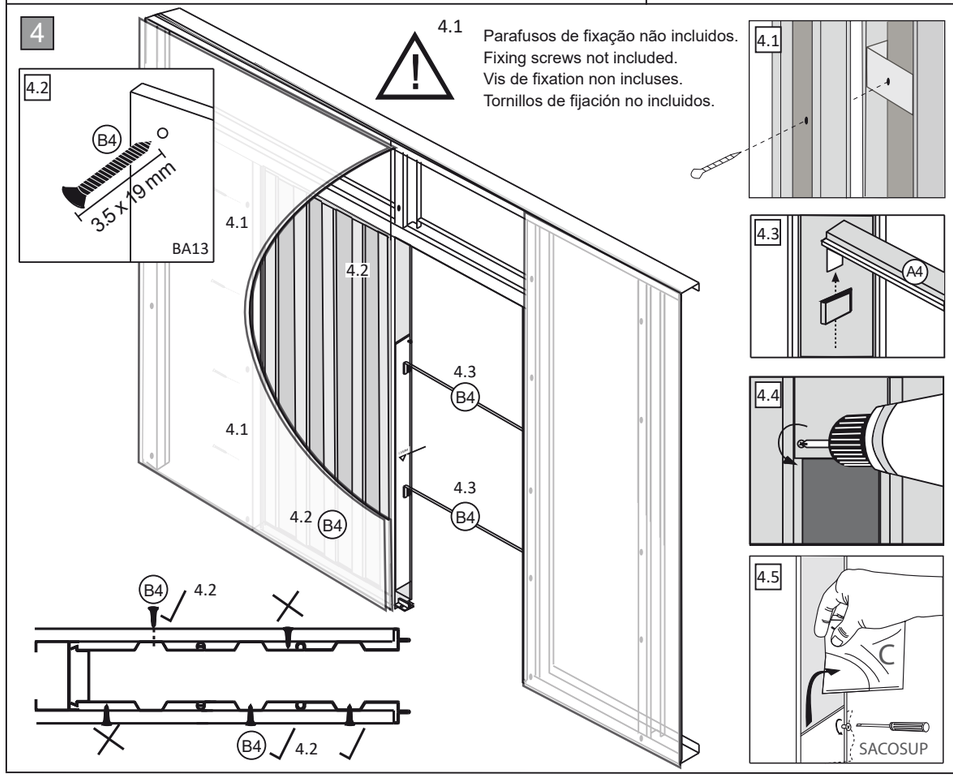

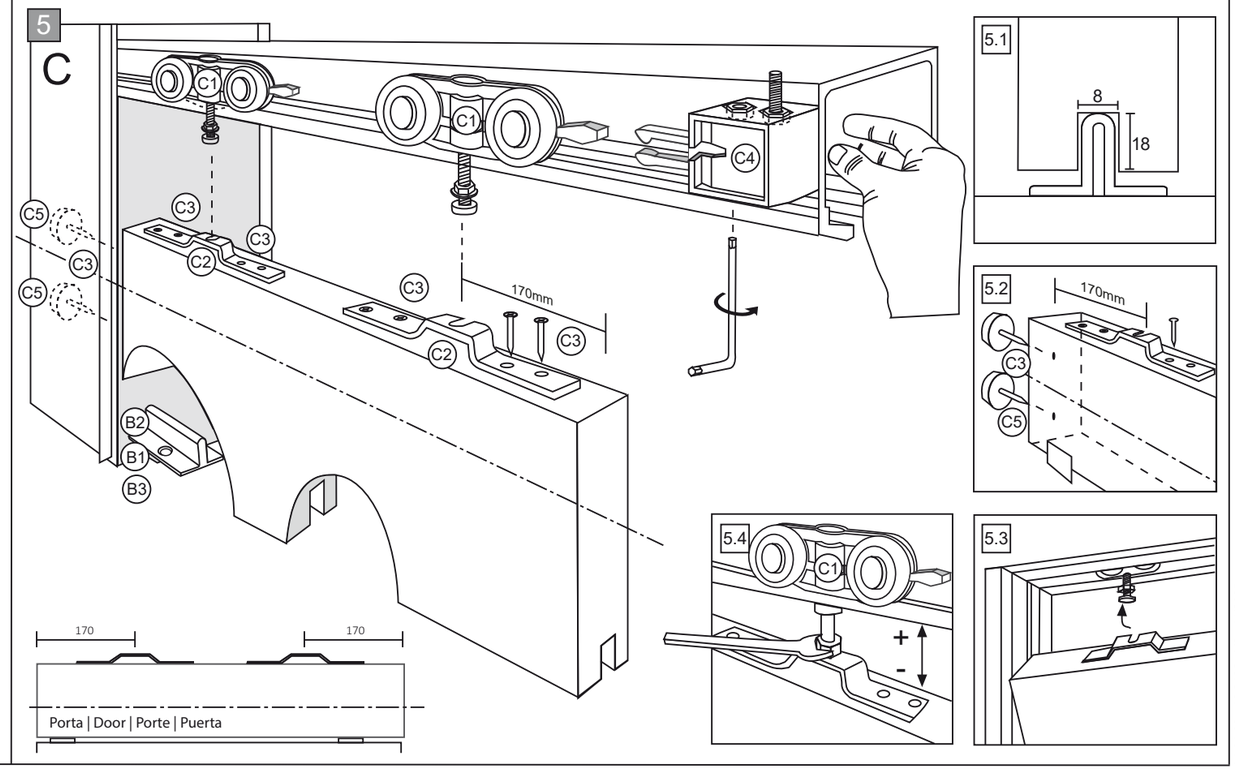

A1.01.02 - 10.0102 - V8 - 11/2025

* A quantidade varia de acordo com a dimensão | The quantity varies according to the dimention | La quantité varie en fonction de la dimension | La cantidad varía de acuerdo con la dimensión